ПРИНАДЛЕЖНОСТИ ДЛЯ СТАЛЬНЫХ КОТЛОВ

ПУЛЬТЫ УПРАВЛЕНИЯ

Термостатические пульты управления

артикул		Способ применения	Применение
50131 50132		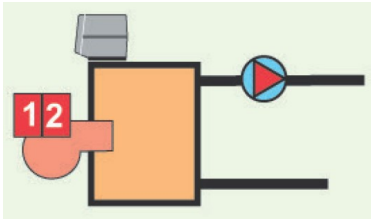	STEEL STEEL T STEEL TL

Термостатический пульт управления позволяет управлять одно и двухступенчатой горелкой с поддержанием на выходе из котла заданной температуры.

Описание

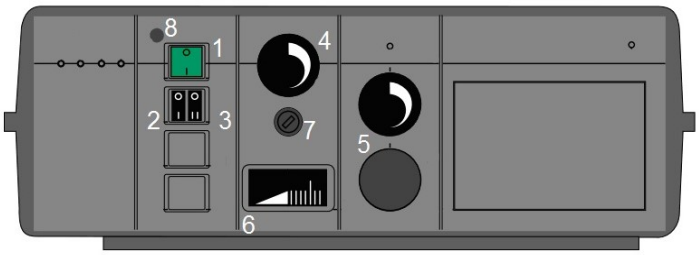

1 – Главный выключатель
2- Выключатель горелки
3 – Выключатель насоса
4- Термостат 1-й ступени горелки
5- Термостат 2-й ступени горелки
6- Термометр
7 – Аварийный термостат
8 – Предохранитель

Технические характеристики

		50131	**50132**
Электрическое питание	В~50Гц	230 (±10%)	230 (±10%)
Номинальный ток	А	4	4
Главный выключатель (двухполюсный)	В~А	250~10(4)	250~10(4)
Плавкий защитный предохранитель	В~А	250~6,3 Т	250~6,3 Т
Максимальная потребляемая мощность	Вт	-	5
Аварийный термостат с ручным взводом	°С	110	115
Регулирующий термостат 1-й ступени	°С	60-97	60-106
Регулирующий термостат 2-й ступени	°С	54-97	54-106
Длина датчиков	м	3	3
Вес брутто	кг	4	4

Габаритные размеры

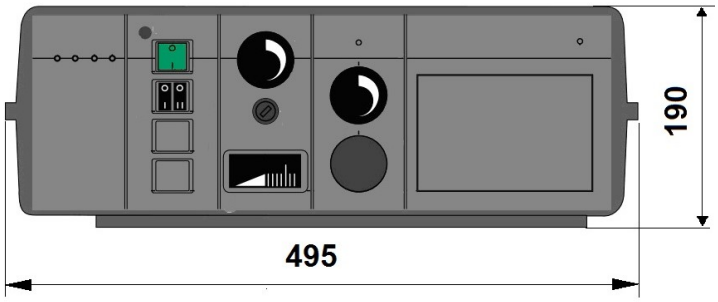

Глубина 230 мм

Комплект поставки

- пульт управления всборе;
- кабель многожильный 3 м;
- инструкция по установке.

Климатические пульты управления

артикул		Способ применения	Применение
00379246D1DU		Пульт MASTER для единичного котла и для каскадной системы	STEEL STEEL T STEEL TL STEEL K
00379247D1DU		Пульт SLAVE для каскадной системы	STEEL STEEL T STEEL TL STEEL K

Описание

В основе работы климатического пульта управления заложен принцип погодозависимого регулирования. То есть, изменение температуры теплоносителя в системе отопления происходит в зависимости от изменения температуры окружающей среды.

Предлагаются две модели климатических пультов управления:

MASTER предназначен для управления котлом оснащенным модуляционной, одно или двухступенчатой вентиляторной горелкой, бойлером-аккумулятором, циркуляционным насосом котла, насосом одного прямого контура отопления и антиконденсационным насосом котла. Пульт оснащен каскадным контроллером BCM, платой управления горелкой и интерфейсом UFLY P.

Дополнительные возможности контроллера BCM:

- Возможность внешнего управления по сигналу 0-10В;
- Возможность диспетчеризации и управления по протоколу MODBUS в том числе с облачными сервисами ZONT и ОВЕН;
- Возможность передачи сигнала об аварии;
- Возможность подключения датчика наружной температуры до -40С (арт. 00378399).

Для управления дополнительными контурами системы (смесительные и прямые контуры, бойлеры аккумуляторы) необходимо использовать многофункциональные платы управления SHC арт. 0036967. Максимально к системе можно подключить 4 платы SHC, которые могут управлять 8-ю смесительными контурами.

SLAVE предназначен для управления котлом в составе каскадной системы оснащенным модуляционной, одно или двухступенчатой вентиляторной горелкой. Пульт оснащен платой управления горелкой.

Способ применения для одиночного котла

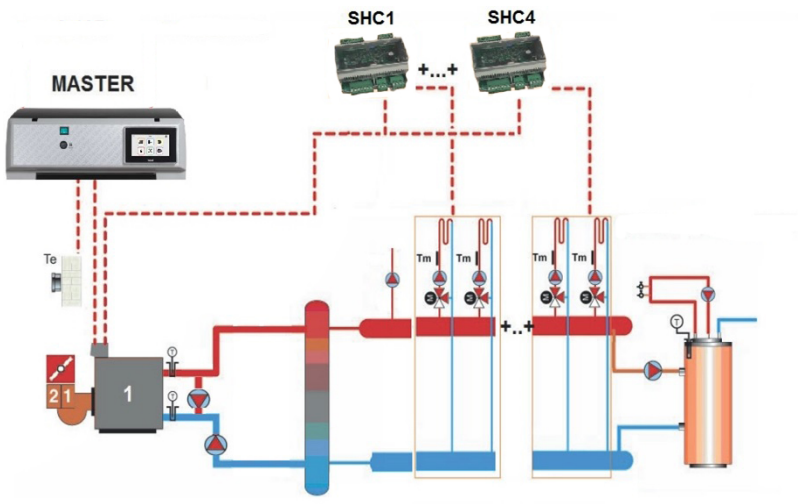

Система каскадного управления

На базе климатических пультов можно создавать системы каскадного управления. Основой каскадной системы является контроллер BCM. Максимально один контроллер BCM может управлять какскадной системой из 8 котлов (горелок). Если необходимо управлять системой с большим количеством котлов (горелок), то в этом случае все котлы (горелки) системы делятся на группы (не более 8 котлов), которыми управляет отдельный контроллер BCM. И уже потом все контроллеры BCM (не более 12 шт.) объединяются в одну каскадную систему под управлением еще одного контроллера BCM верхнего уровня. Таким образом, можно объединить в каскадную систему неограниченное количество единиц оборудования.

Возможно использование двух конфигураций системы первого уровня (каскад котлов).

1. Один пульт MASTER и от 1 до 7 пультов SLAVE

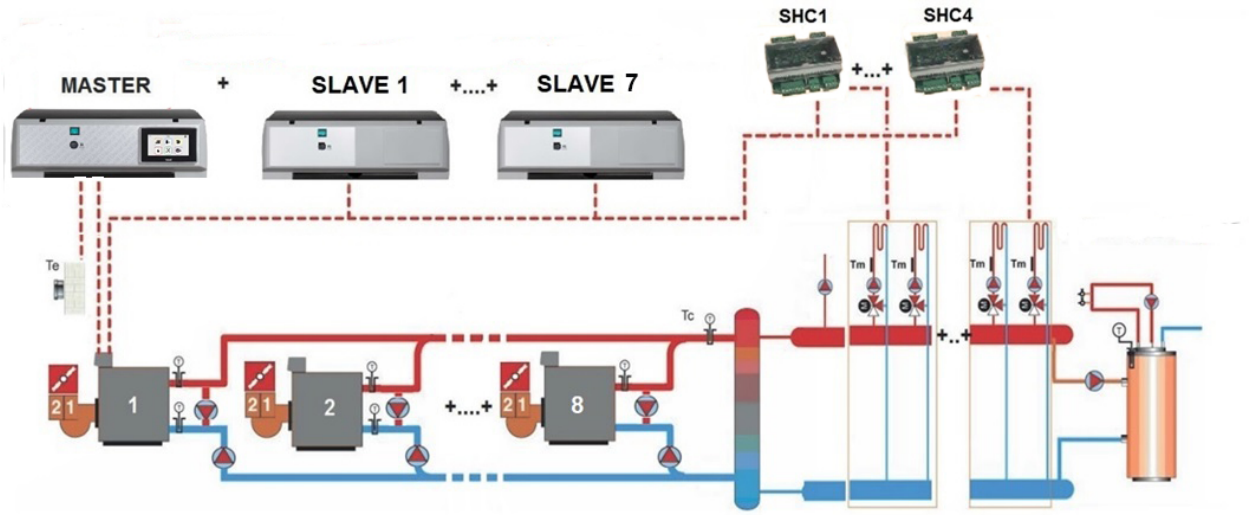

2. До 8 пультов SLAVE и Комплект каскадного управления арт. 00362992. Комплект каскадного устанавливается в отдельный щит.



Устройство

Пульт MASTER

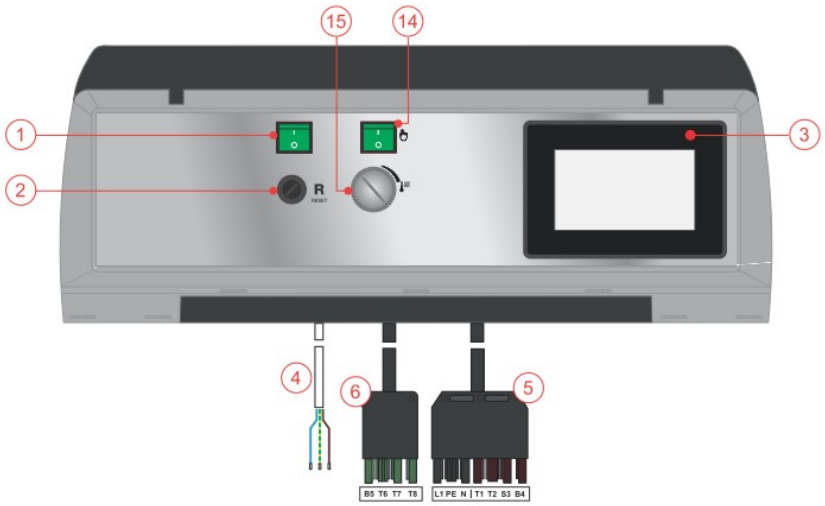

1 – главный выключатель пульта
2 – ограничительный термостат
3 – интерфейс пользователя UFLY P
4 – кабель питания 230В – 50Гц
5 – 7-ми штырьковый разъем (1 ст. горелки)
6 – 4-х штырьковый разъем (2ст. горелки)
14 – регулирующий термостат
15 - переключатель ручного режима работы

Пульт SLAVE

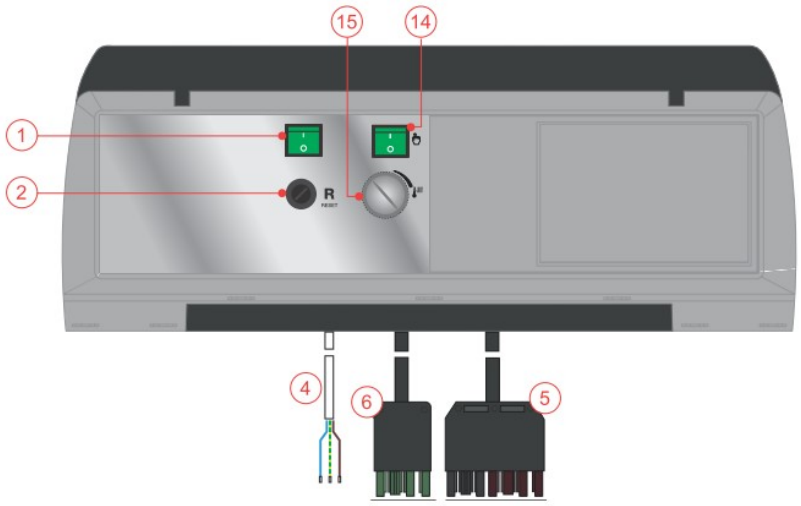

1 – главный выключатель пульта
2 – ограничительный термостат
4 – кабель питания 230В – 50Гц
5 – 7-ми штырьковый разъем (1 ст. горелки)
6 – 4-х штырьковый разъем (2ст. горелки)
14 – регулирующий термостат
15 - переключатель ручного режима работы

Комплект поставки

MASTER
- пульт управления с кабелем;
- разъем для подключения к горелке – 2шт
- датчик температуры накладной – 1шт
- датчик температуры погружной – 2шт
- датчик наружной температуры – 1шт.

SLAVE
- пульт управления с кабелем;
- датчик температуры погружной – 1шт

Дополнительные принадлежности

Комплект каскадного управления (арт. 00362992)

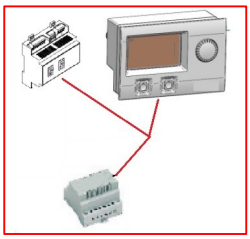

Предназначен для объединения в систему каскадного управления до 8 котлов **BCM.**

Состоит из:

Каскадный модуль BCM, Интерфейс HSCP, Блок питания 24В, датчик наружной температуры (до -20С), датчик коллектора подачи, датчик ГВС.

Каскадный модуль BCM

Обеспечивает каскадное управление котлами (макс. 8 шт.) находящимися в системе.

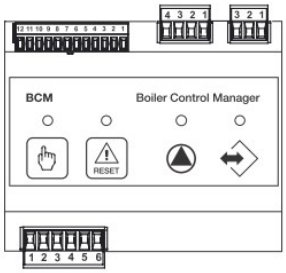

Устанавливается на DIN рейку вместе с блоком питания на 24В в отдельном щите.

ГАБАРИТНЫЕ РАЗМЕРЫ

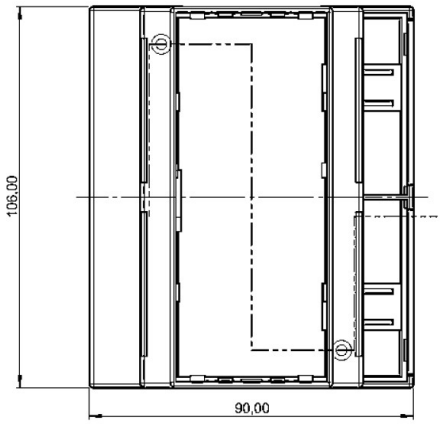

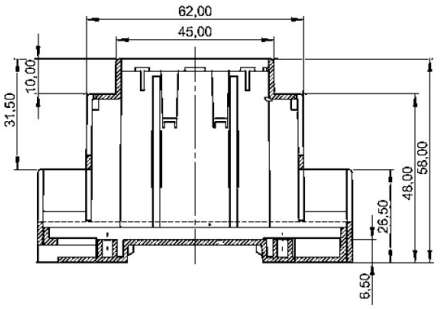

Интерфейс HSCP

Устройство для отображения состояния и изменения параметров модуля BCM и подчиненных ему котлов из каскадной системы

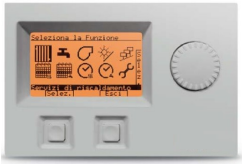

Устанавливается в щит управления (обычно вместе с контроллером BCM). Расстояние между HSCP и BCM не должно превышать 30 метров.

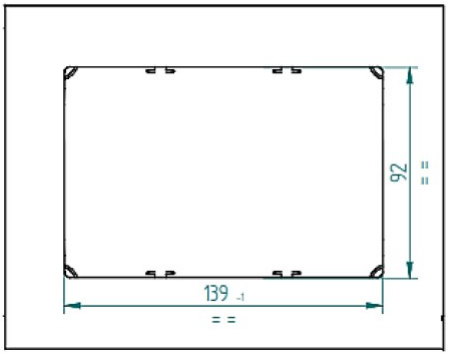

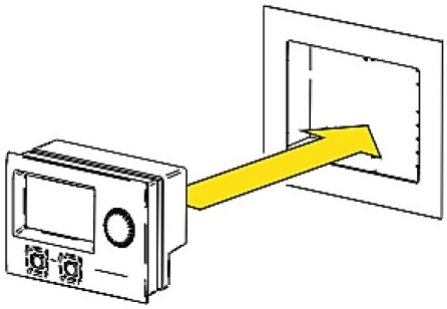

Датчик наружной температуры до -40С арт. (00378399)

Подключается к интерфейсу HSCP и позволяет установить климатическую кривую до максимальной отрицательной температуры -40С. Предназначен для регионов с низкими расчетными температурами наружного воздуха.

Многофункциональная плата SHC (арт. 00369697)



Многофункциональная плата SHC для управления различными дополнительными контурами:

- контур отопления прямой или со смесительным клапаном;
- скоростной теплообменник ГВС;
- бойлер ГВС со смесительным клапаном или без него;
- солнечные системы с бойлером;

Комплект поставки:

Плата SHC – 1шт,
Датчик температуры – 3шт.

Устанавливается на DIN рейку в щит управления (обычно вместе с контроллером BCM).

К блоку BCM подключить до четырех плат SHC.
На каждой из подключенных плат можно запрограммировать одну из десяти стандартных конфигураций контуров для различных потребителей:

Два контура отопления со смесителем

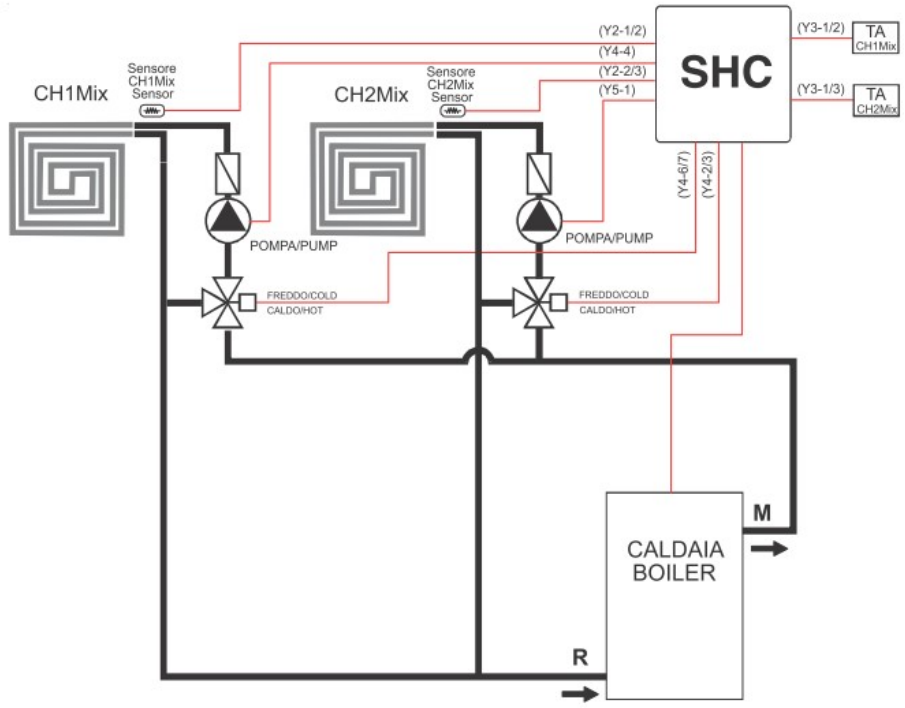

Контур отопления со смесителем
Проточный теплообменник контура ГВС со смесителем

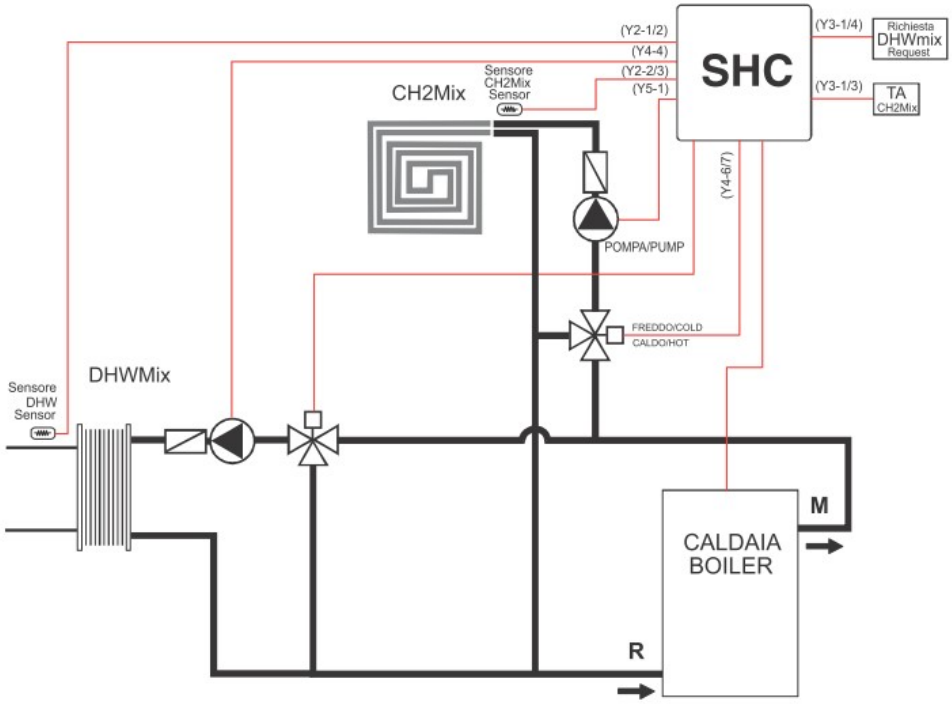

Контур отопления прямой
Проточный теплообменник контура ГВС со смесителем

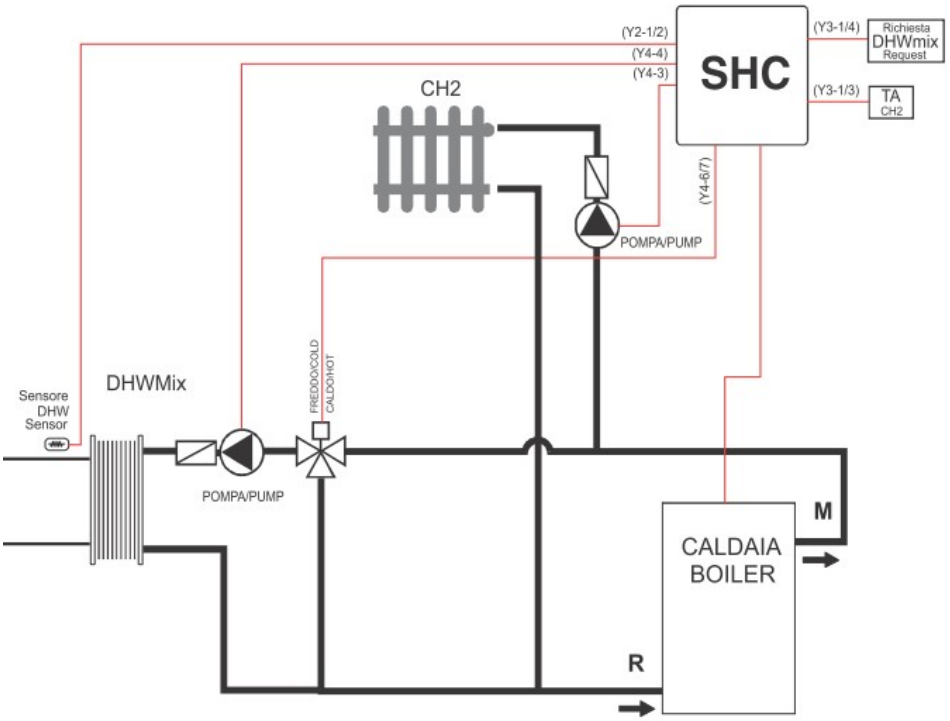

Контур отопления прямой
Проточный теплообменник контура ГВС со смесителем
Контур отопления со смесителем

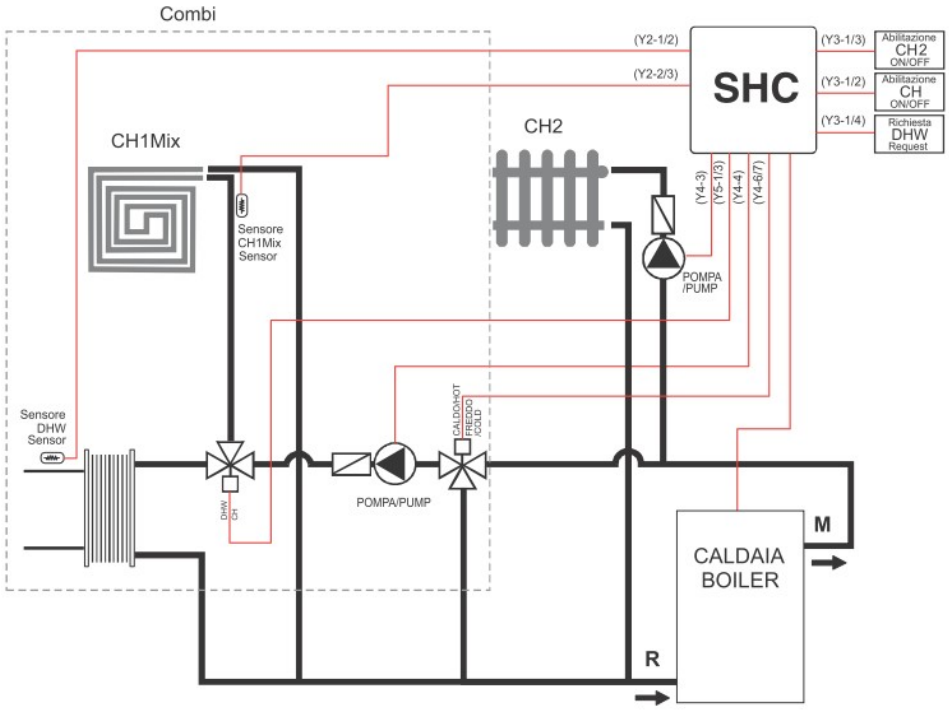

Три прямых контура отопления

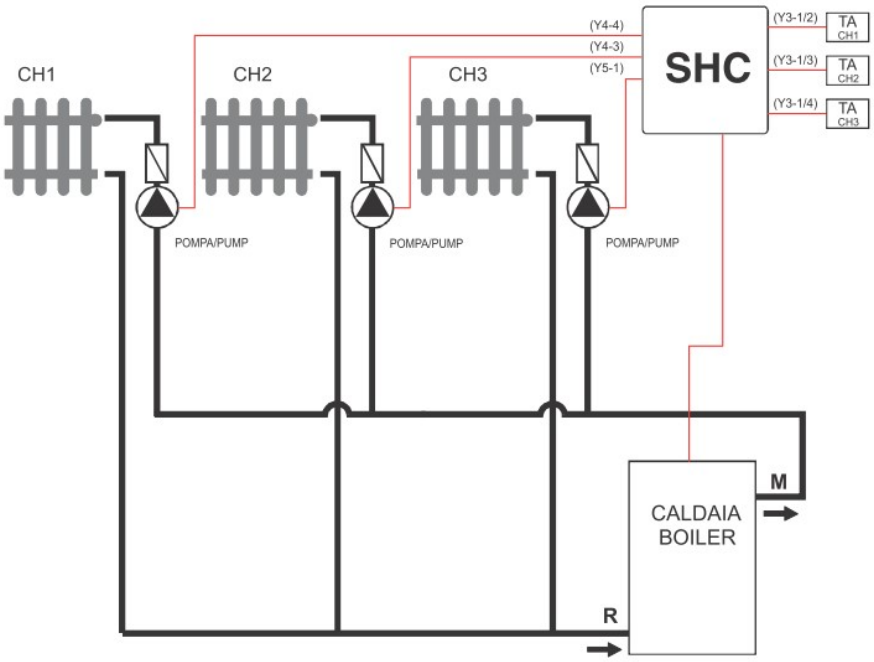

Два прямых контура отопления
Контур отопления со смесителем

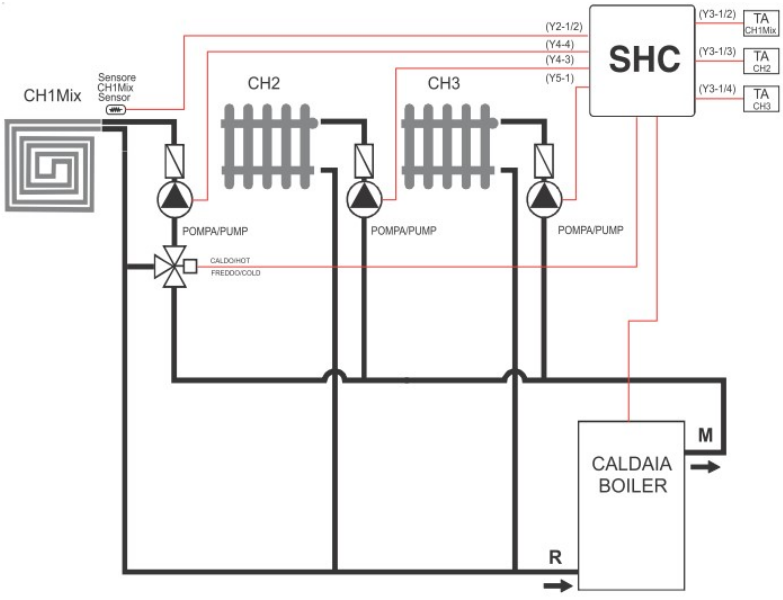

Контур отопления со смесителем
Прямой контур отопления
Бойлер аккумулятор ГВС с загрузочным насосом

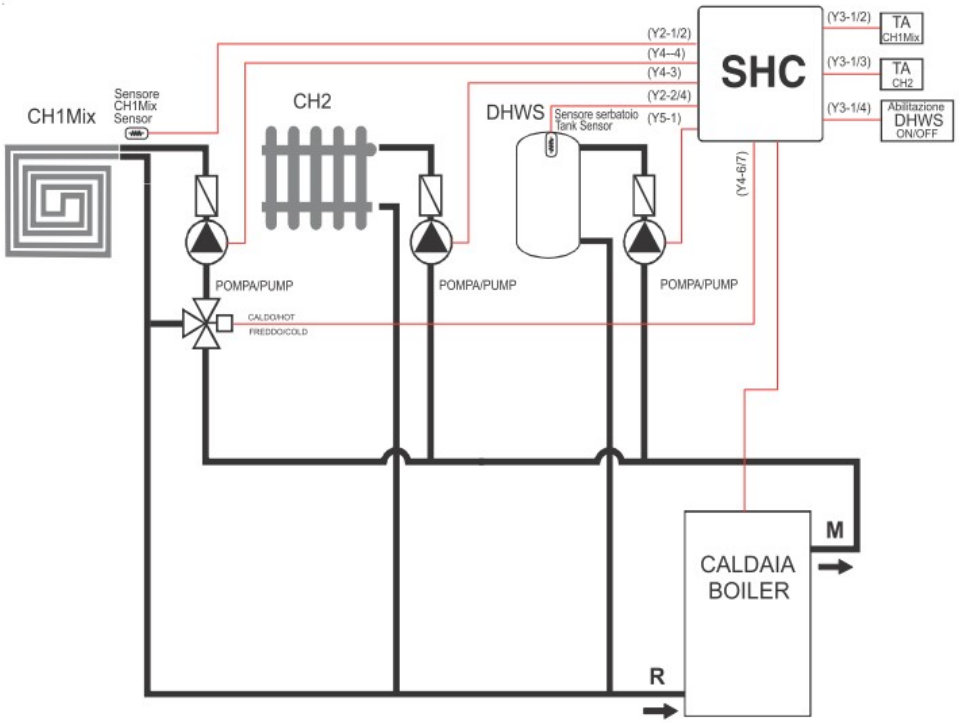

Прямой контур отопления
Бойлер аккумулятор ГВС со смесителем на выходе к потребителю

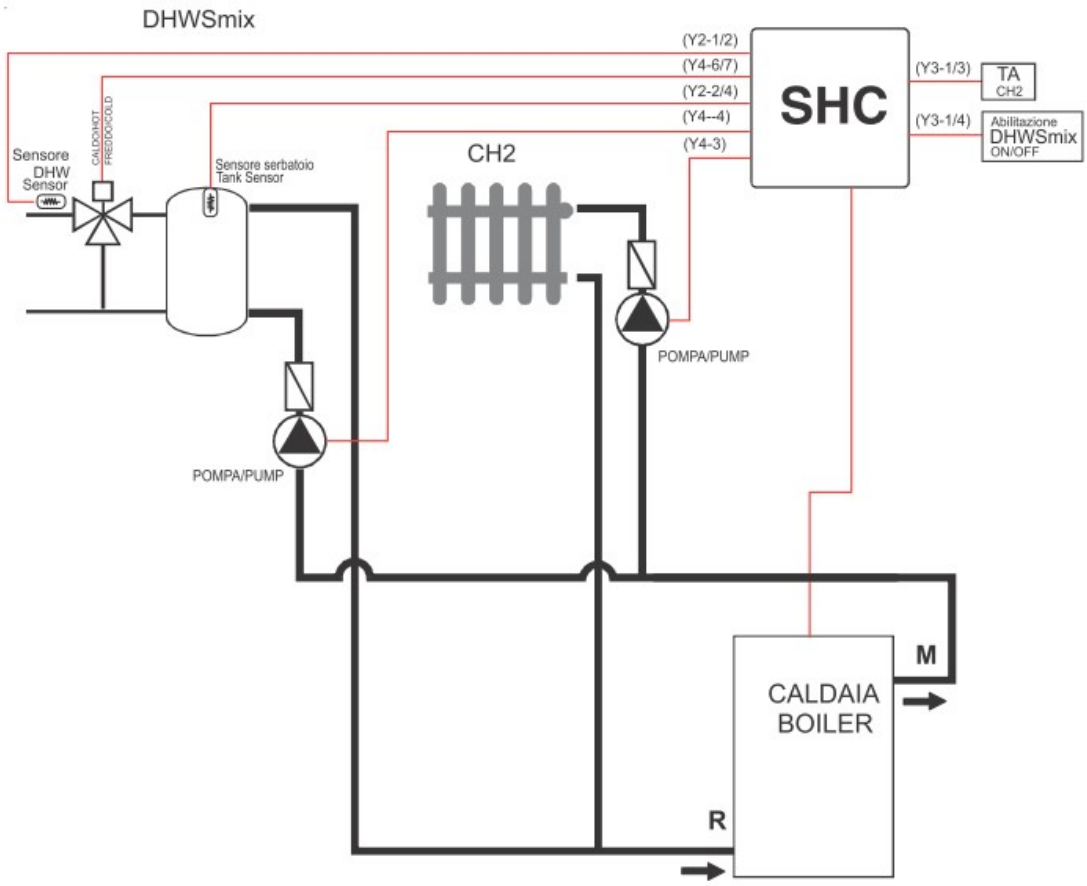

Контур отопления со смесителем
Бойлер аккумулятор ГВС со смесителем на выходе к потребителю

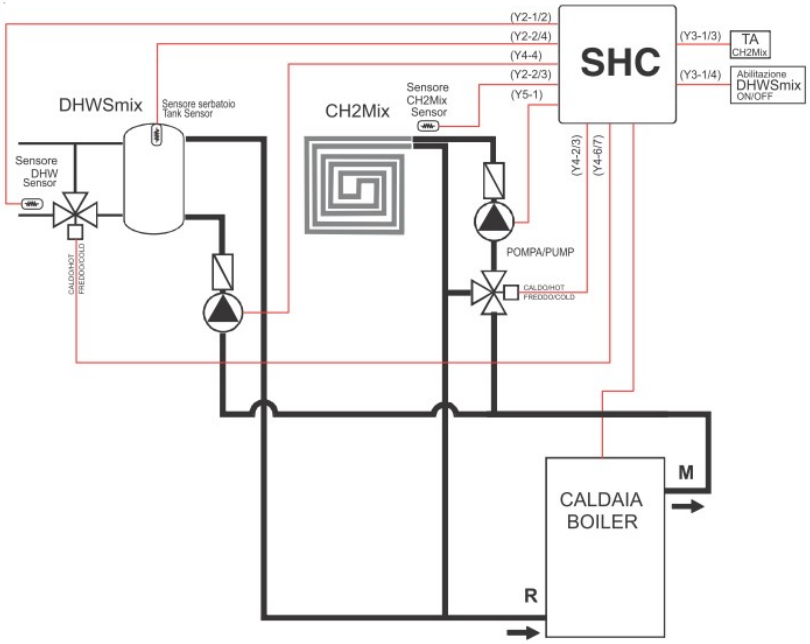

Два прямых контура отопления
Бойлер аккумулятор ГВС

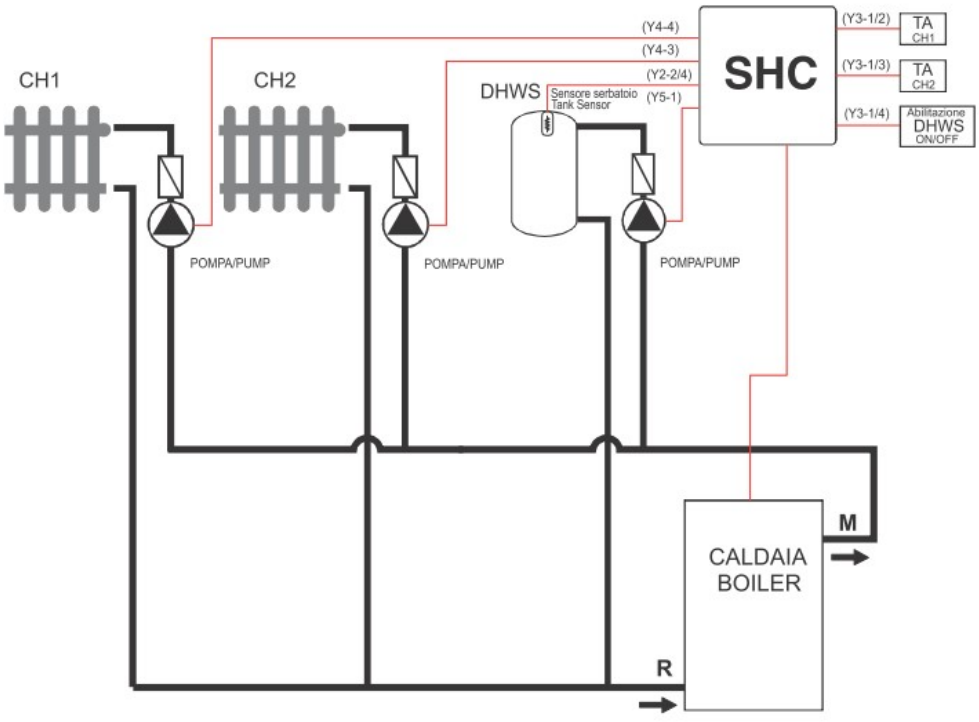

Два прямых контура отопления
Бойлер аккумулятор ГВС
Сигнализация

